plewa.

Instrukcja *montażu*

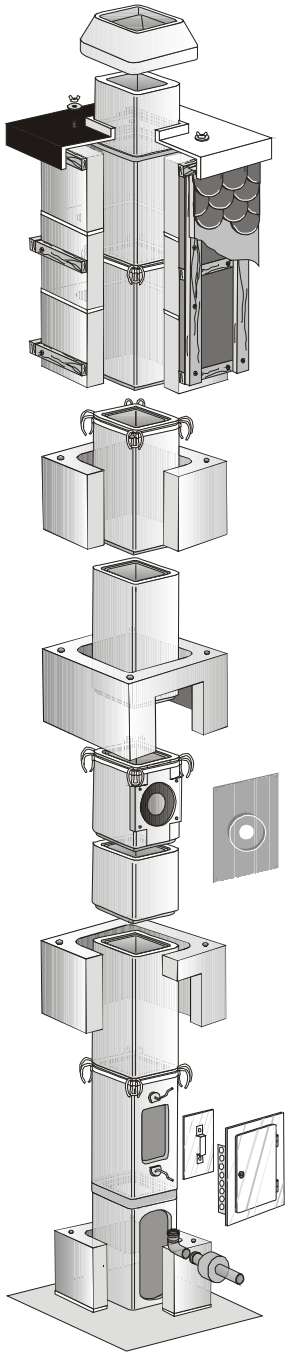

Uni-las: system kominowy dla pieców z zamkniętą komorą spalania

Aprobaty techniczne ITB:

Uni-las: AT-15-6724/2005

ID: 270505pl

Komin dla jutra

PLEWA

Instrukcja montażu Uni-las

System powietrzno-spalinowy dla pieców z zamkniętą komorą spalania, niskotemperaturowych lub kondensacyjnych o temperaturze spalin do 300o C. Należy montować zgodnie z aprobatą techniczną i zaleceniami producenta.

Wskazówki ogólne:

1. Wykonywane fugi muszą być szczelne i pełne.
2. Wysokość podłączenia pieca należy uzgodnić z monterem lub producentem pieca i uwzględnić przy budowie cokołu.
3. Przy podłączeniu wielu pieców uwzględnić wskazówki zawarte na rysunku **A**.
4. Pustaki obudowy muruje się na zaprawie cementowej o wytrzymałości min 3,0MPa
5. Rury ceramiczne należy łączyć kitem odpornym na kwasy zwracając uwagę na dokładność wykonania spoiny. Spoina musi być szczelna. Kit kwaśny do siągnięcia pełnej wytrzymałości potrzebuje około 24 godzin, w tym czasie spoiny należy chronić przed deszczem i mrozem.
6. Kit kwaśny należy zarabiać zgodnie z instrukcją w dostarczonym wiaderku lub worku foliowym.
7. Wyciśnięte podczas montażu nadmiary kitu czy zaprawy należy wygładzić, np. gąbką przesuwając ją w poprzek spoin.
8. Przy podłączenia odpływu kondensatu do kanalizacji miejskiej należy sprawdzić, czy jest na to wymagana zgoda właściciela sieci kanalizacyjnej.
9. Przy wznoszeniu rury ceramicznej o przekroju **do 20/20 cm należy co drugą rurę** umocować przy pomocy odstępników. Poczynając od przekrojów rur **22,5/22,5 cm mocuje się co trzecią rurę**. W tym celu opaskę odstępnika (**21**) najpierw wciska się na rurę, a następnie w jej gniazda odstępniki (**20**).

Podstawa komina:

Na fundamencie lub płycie fundamentowej umieścić warstwę izolacji przeciwwilgociowej(**1**). Dolna krawędź otworu czyszczaka powinna znajdować się minimum 40 cm ponad poziomem gotowej podłogi. Pierwszy pustak ustawić na zaprawie. Rurę cokołu (**2**) ustawić centrycznie na zaprawie, nanieść na jej górny obwód kit i ustawić na nim miskę odpływu kondensatu (**3**). Kolanko (**6**) wcisnąć na ceramiczny odpływ kondensatu, następnie połączyć z nim rurę przedłużającą (**4**) z nasadzoną mufą z pianki (**5**). Odpowiednio do wysokości pustaka obudowy należy wykonać w nim wycięcie na przeprowadzenie mufy. Dalsze możliwości wykonstruowania odpływu kondensatu przedstawiają rysunki **C** oraz **D**. Dalej nanieść kit we wpust miski odpływu kondensatu i ustawić na niej kształtkę czyszczaka (**10**), dbając o jej centryczne i zarazem pionowe ustawienie.
Następnie przenieść na pustak obudowy wymiary zewnętrznych drzwiczek rewizyjnych (**11**) i wyciąć otwór w pustaku. Pustak z przygotowanym wycięciem ustawić na zaprawie na pustaku poprzednim i wypoziomować.
Odstępniki (**20**) umieścić w opasce odstępnika (**21**) i nałożyć na kształtkę czyszczaka. Miskę odpływu kondensatu chronić np. folią przed zanieczyszczeniami, a po zakończeniu montażu komina wymyć i umieścić w niej ceramiczny klocek ochronny.
Po osadzeniu czyszczaka zamontować konieczne pustaki i rury ceramiczne aż do przewidywanej wysokości podłączenia pieca.

Podłączenie pieca:

Aby ustalić właściwą wysokość podłączenia pieca należy leżące poniżej elementy ustawić „na sucho" we właściwej kolejności: rurę cokołu (**2**), miskę odpływu kondensatu (**3**), czyszczak (**10**), w miarę potrzeby rurę ceramiczną 50 cm i 25 cm, kształtkę podłączenia pieca z adapterem (**12c**). Wymaganą wysokość można uzyskać np. przez odpowiednie wypełnienie cokołu lub przez pominięcie lub dodanie pośredniej rury ceramicznej. Po ustaleniu wysokości należy zamontować odpowiednie pustaki i rury ceramiczne. Przy podłączeniu 90o stosuje się kształtkę podłączeniową z krótkim króćcem i odapterem płytowym (**12c**). Dopływ powietrza konstruuje się przy pomocy adaptera połączeniowego LAS (**19**). Kształtkę podłączenia pieca osadzić na kit. Dla ustalenia wysokości montażu adaptera połączeniowego LAS należy zmierzyć wysokość od ostatniego pustaka do środka podłączenia pieca i odpowiednie wymiary przenieść na następny lub następne pustaki. Wymiary otworu na adapter połączeniowy LAS wynoszą ok. 18x18 cm. Montuje się go po zakończeniu wznoszenia komina przybijając dostarczonymi w komplecie gwoździami, pamiętając o jego centrycznym ustawieniu. Na kształtkę podłączenia pieca nałożyć opaskę odstępnika z kompletem odstępników.
Dalsze wznoszenie komina: najpierw ustawiać pustaki a następnie rury ceramiczne.

Przejście komina przez strop:

Obudowa komina musi być przy każdym przejściu przez strop i w odstępach nie mniejszych niż co 5 m usztywniona.
W tych przypadkach należy uwzględnić zalecenia zobrazowane na rysunku **E** na stronie 4.

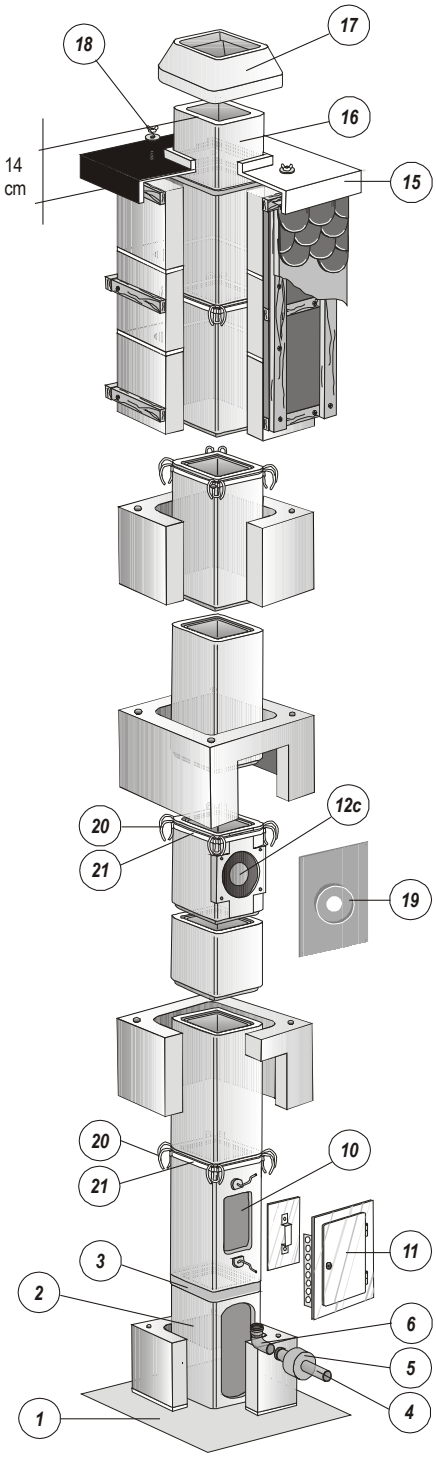

Instrukcja montażu Uni-las

System powietrzno-spalinowy dla pieców z zamkniętą komorą spalania, niskotemperaturowych lub kondensacyjnych o temperaturze spalin do 300o C. Należy montować zgodnie z aprobatą techniczną i zaleceniami producenta.

Ważne wymiary przy więcej niż jednym podłączonym piecu:

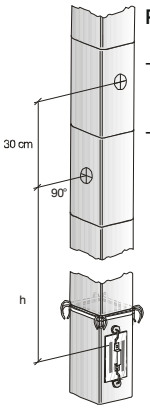

Podłączenie 90°

- odległość do otworu wyrównawczego (h)
  - przy piecach niskotemperaturowych min. 2 m
  - przy piecach kondensacyjnych min. 2,5 m
- następne podłączenie na tym samym piętrze

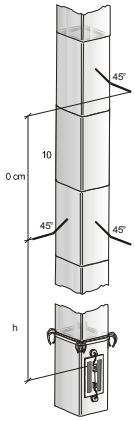

Podłączenie 45°

- odległość do otworu wyrównawczego (h)
  - przy piecach niskotemperaturowych min. 1 m
  - przy piecach kondensacyjnych min. 1,25 m

Przy podłączeniu więcej niż jednego pieca należy zastosować drzwiczki ażurowe do zamknięcia czyszczaka.

Rysunek A

Rozwiązanie wlotu powietrza

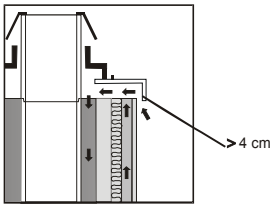

Rysunek B

Zakończenie komina:

W otwory w narożnikach ostatniego pustaka obudowy należy wbić plastikowe dyble, a w nie wkręcić gwintowane wkręty. Włóknocementową płytę przykrywającą (**15**) nałożyć otworami na gwintowane pręty i umocować przy pomocy podkładek uszczelniających i nakrętek (**18**). Ostatni odcinek rury ceramicznej (**16**) ustawić "na sucho", zaznaczyc na niej 14 cm odcinek od górnej krawędzi kołnierza płyty przykrywającej (**15**) i w tym miejscu odciąć. Ostatni odcinek rury osadzić na kicie a na nim ceramiczną osłonę wylotu komina (**17**).
Maksymalna wysokość komina wystająca ponad dach jest ograniczona jego wytrzymałością na zginanie. Bez dodatkowego usztywnienia można budować kominy do granicznych wysokości zawartych w tabeli 1 na stronie 4.
Z dodatkowym usztywnieniem można wznosić kominy do 3 m ponad dach. W tych przypadkach należy przestrzegać specjalnych zaleceń producenta.

Odprowadzenie skroplin do zbiornika

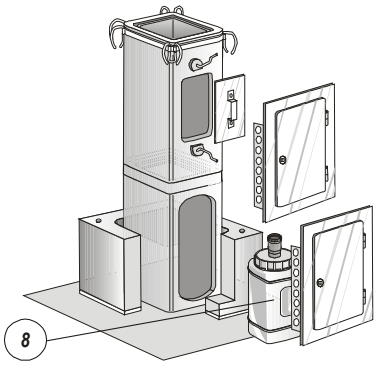

Rysunek C

Odpływ kondensatu z syfonem

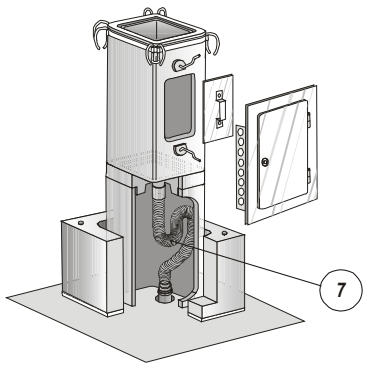

Rysunek D

Dopuszczalna wysokość komina ponad dach (bez dodatkowego usztywnienia)

Pustak (cm/cm)	Lekka obudowa (m)	Obudowa klinkierowa (m)
Komin jednociągowy		
34/34	0,77	1,63
36/36	0,82	1,75
38/38	0,85	1,93
40/40	0,93	2,12
43/43	0,98	2,69
46/46	1,20	
55/55	1,41	
0,73	1,52	
Komin jednociągowy z kanałem wentylacyjnym		
36/50	0,78	1,48
43/57	0,94	1,91
Komin dwuciągowy		
38/69	0,83	1,57
38/71	0,82	1,54
40/69	0,90	1,71
40/71	0,88	1,68
40/75	0,85	1,65
43/74	0,98	1,89
Komin dwuciągowy z kanałem wentylacyjnym		
38/86	0,82	1,54
50/80	0,86	1,62

Podane wartości przyjmuje sie dla kominów o wysokości od 8 do 20 m ponad poziomem terenu.

Tabela 1

Przejście przez strop i dach

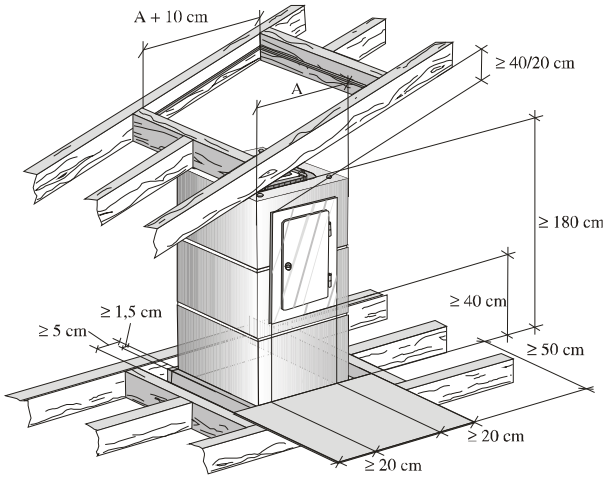

Rysunek E

Zasady ogólne:

1. Otwory w stropach muszą być wykonane pionowo jeden nad drugim.
2. W systemie LAS montuje się miskę odpływu kondensatu jak również odporny na korozję odpływ kondensatu lub zbiornik na skropliny.
3. Jeśli zostaną przekroczone wysokości komina ponad dach (zawarte w tabeli obok) zakończenie komina należy dodatkowo usztywnić przy pomocy prętów gwintowanych. W tym przypadku jego wysokość ponad ostatnie zamocownie może wynosić do 3m.
4. Dokumenty zawierające techniczne warunki wykonania powinny znajdować się na budowie. Jeśli ich brakuje należy zwrócić się o nie pod podanym poniżej adresem.

Stropy oraz dach:

Po ustawieniu kształtki podłączenia komina należy kolejno ustawiać dalsze pustaki obudowy i odcinki rur ceramicznych o długościach 50 cm. Dla ułatwienia pracy powinno się najpierw ustawiać pustaki.
Wskazówka: przy systemie LAS nie ma wprawdzie konieczności zachowywania minimalnych odstępów od materiałów palnych, polecamy jednak zachować odstępy przyjęte dla innych systemów: 5 cm od materiaów palnych do obudowy komina, odstępy od drzwiczek czyszczaka (**11**), np. odległość od nieosłoniętych materiałów palnych > 40 cm, osłoniętych > 20 cm. Odległość od podłogi do dolnej krawędzi czyszczaka (jeśli jest konieczny) należy ustalać z mistrzem kominiarskim, wynosi jednak nie mniej niż 40 cm.
Należy pamiętać o konieczności usztywnienia komina przy każdym przejściu przez strop lecz w odstępach nie mniejszych niż co 5 m. Komin nie może być jednak zabetonowany w stropie: należy zastosować dylatację z wełny mineralnej.
W pomieszczenich ocieplonych poddaszy i przy wykończeniu okładziną ceramiczną komin należy ocieplić płytą niepalnej wełny mineralnej grubości min. 3 cm o klasie niepalności A1.
Wylot komina LAS ponad kalenicę powinien wynosić min. 40 cm.
Przy wykonywaniu obudowy komina należy zwrócić uwagę na zapewnienie dopływu powietrza pod płytą przykrywającą, co przedstawiono na rys. **B**.
Szerokość dopływu musi wynosić co najmniej 4 cm.

PLEWA Polska Sp. z o.o.
ul. Świerzawska 10
60-321 Poznań

Tel. +48 61 66 22 745
Fax: +48 61 66 21 910
E-Mail: plewa-poznan@wp.pl

Zastrzega się możliwość wprowadzania zmian

KIT KWASOODPORNY

1. CZĘŚCI ŁĄCZONE OCZYŚCIĆ Z KURZU I BRUDU I LEKKO ZWILŻYĆ
2. WZIĄĆ 1 WOREK KITU i 1 POJ. WODY (NIE DODAWAĆ WIĘCEJ WODY)
3. WLAĆ WODĘ DO WORKA Z KITEM
4. PONOWNIE ZAMKNĄĆ WOREK
5. PRZEZ 5 MINUT ZAGNIATAĆ WOREK DO UZYSKANIA JEDNOLITEJ MIESZANKI
6. ODCIĄĆ JEDEN Z ROGÓW WORKA
7. WYCISKAJĄC KIT Z WORKA NAKŁADAĆ GO ZARÓWNO NA PIÓRA JAK I NA WPUSTY RUR CERAMICZNYCH
8. KIT, KTÓRY ZOSTAŁ WYCIŚNIĘTY ZE SPOIN USUNĄĆ ZA POMOCĄ GĄBKI PROWADZĄC JĄ RUCHAMI W POPRZEK SPOIN
9. PO OK 60 MINUTACH ROZPOCZYNA SIĘ PROCES TWARDNIENIA KITU, PO TYM CZASIE ROZROBIONEJ JUŻ MASY NIE UŻYWAĆ
10. PO OK 24 GODZ. W TEMP. 20ºC PROCES TWARDNIENIA JEST ZAKOŃCZONY.
11. PO 3 DNIACH FUGI POŁĄCZONE KITEM SĄ WODOSZCZELNE
12. PRZEZ KILKA NASTĘPNYCH DNI FUGI CHRONIĆ PRZED WILGOCIĄ. PO TYM CZASIE KOMIN JEST GOTOWY DO UŻYCIA
13. PRZY TEMP PONIŻEJ 10ºC DO ROZROBIENIA KITU UŻYĆ CIEPŁEJ WODY
14. PRZY TEMP. MIĘDZY 0ºC a 5ºC DO OTWORU CZYSZCZAKA WŁOŻYĆ ŹRÓDŁO CIEPŁA PODGRZEWAJĄC KOMIN NP. 100 W (żarówka)

KIT KWASOODPORNY

15. CZĘŚCI ŁĄCZONE OCZYŚCIĆ Z KURZU I BRUDU I LEKKO ZWILŻYĆ
16. WZIĄĆ 1 WOREK KITU i 1 POJ. WODY (NIE DODAWAĆ WIĘCEJ WODY)
17. WLAĆ WODĘ DO WORKA Z KITEM
18. PONOWNIE ZAMKNĄĆ WOREK
19. PRZEZ 5 MINUT ZAGNIATAĆ WOREK DO UZYSKANIA JEDNOLITEJ MIESZANKI
20. ODCIĄĆ JEDEN Z ROGÓW WORKA
21. WYCISKAJĄC KIT Z WORKA NAKŁADAĆ GO ZARÓWNO NA PIÓRA JAK I NA WPUSTY RUR CERAMICZNYCH
22. KIT, KTÓRY ZOSTAŁ WYCIŚNIĘTY ZE SPOIN USUNĄĆ ZA POMOCĄ GĄBKI PROWADZĄC JĄ RUCHAMI W POPRZEK SPOIN
23. PO OK 60 MINUTACH ROZPOCZYNA SIĘ PROCES TWARDNIENIA KITU, PO TYM CZASIE ROZROBIONEJ JUŻ MASY NIE UŻYWAĆ
24. PO OK 24 GODZ. W TEMP. 20ºC PROCES TWARDNIENIA JEST ZAKOŃCZONY.
25. PO 3 DNIACH FUGI POŁĄCZONE KITEM SĄ WODOSZCZELNE
26. PRZEZ KILKA NASTĘPNYCH DNI FUGI CHRONIĆ PRZED WILGOCIĄ. PO TYM CZASIE KOMIN JEST GOTOWY DO UŻYCIA
27. PRZY TEMP PONIŻEJ 10ºC DO ROZROBIENIA KITU UŻYĆ CIEPŁEJ WODY
28. PRZY TEMP. MIĘDZY 0ºC a 5ºC DO OTWORU CZYSZCZAKA WŁOŻYĆ ŹRÓDŁO CIEPŁA PODGRZEWAJĄC KOMIN NP. 100 W (żarówka)